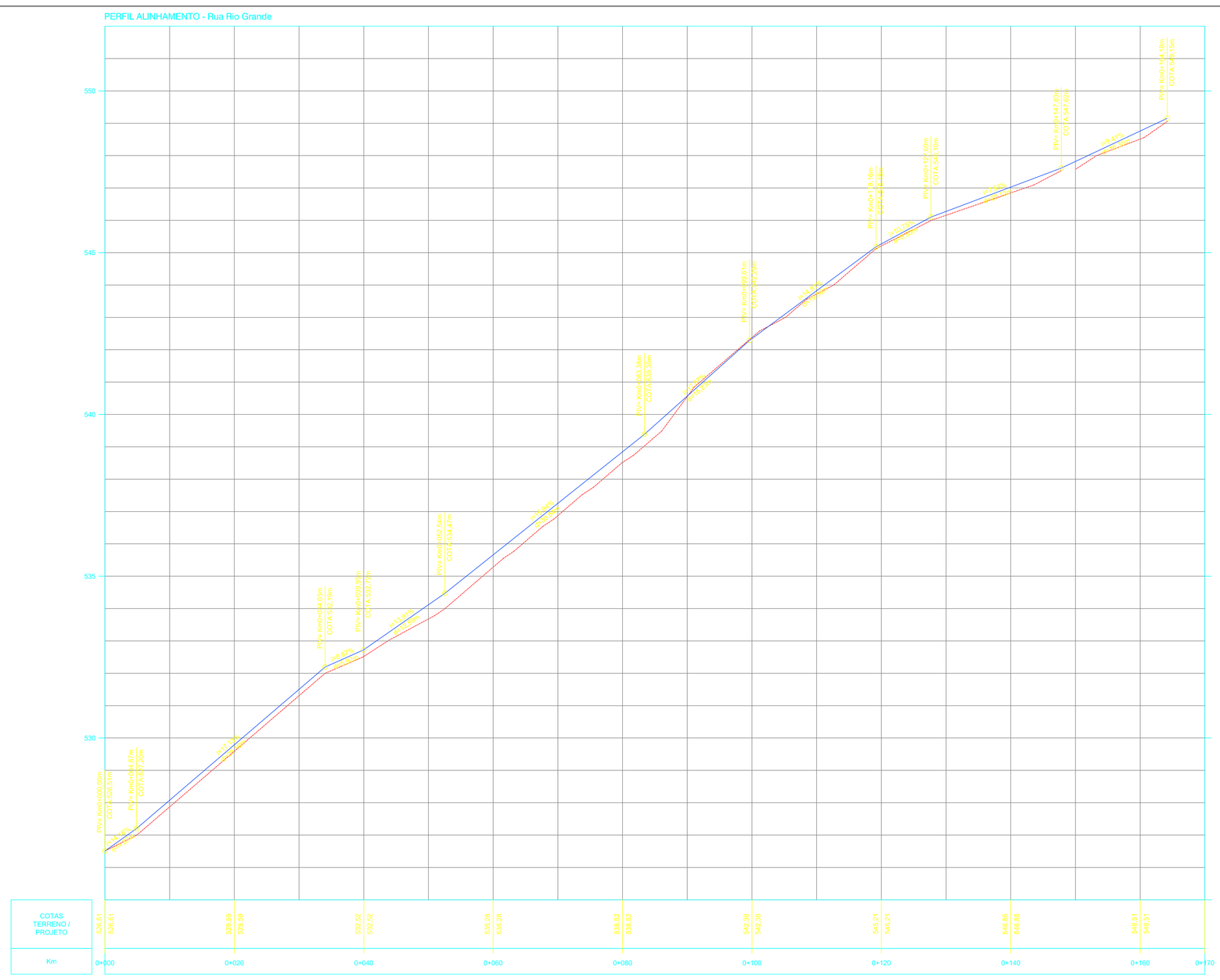

Perfil Longitudinal

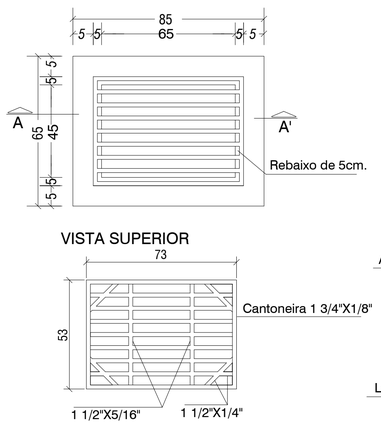

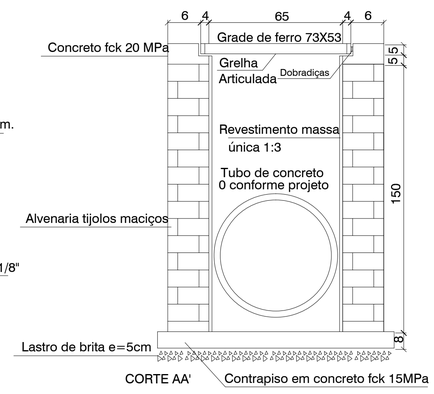

BOCA DE LOBO
Sem Escala

DETALHE SINALIZAÇÃO

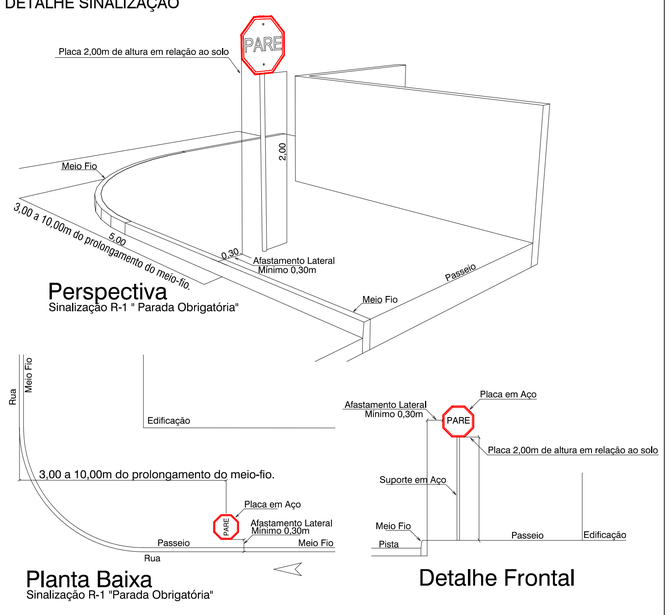

DETALHE SINALIZAÇÃO

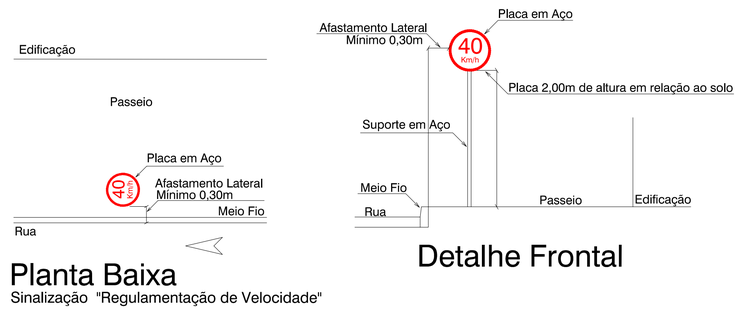

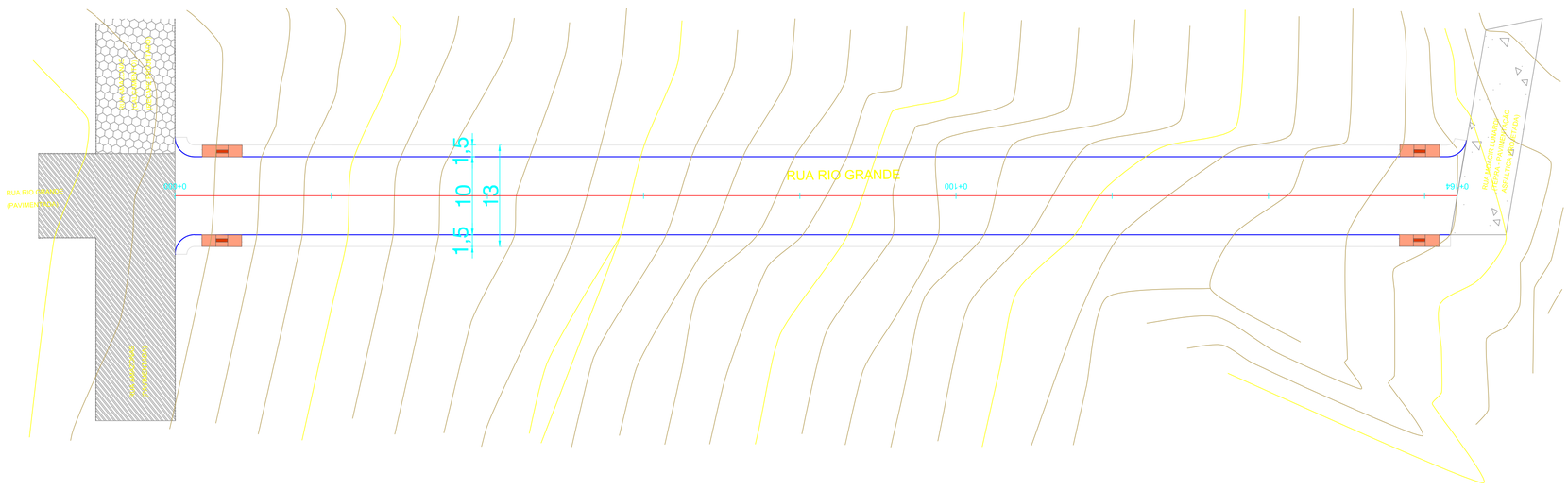

Planta Baixa Curvas de Nivel

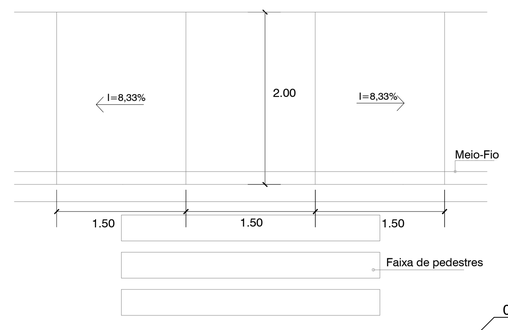

Detalhamento da rampa PNE
Sem escala

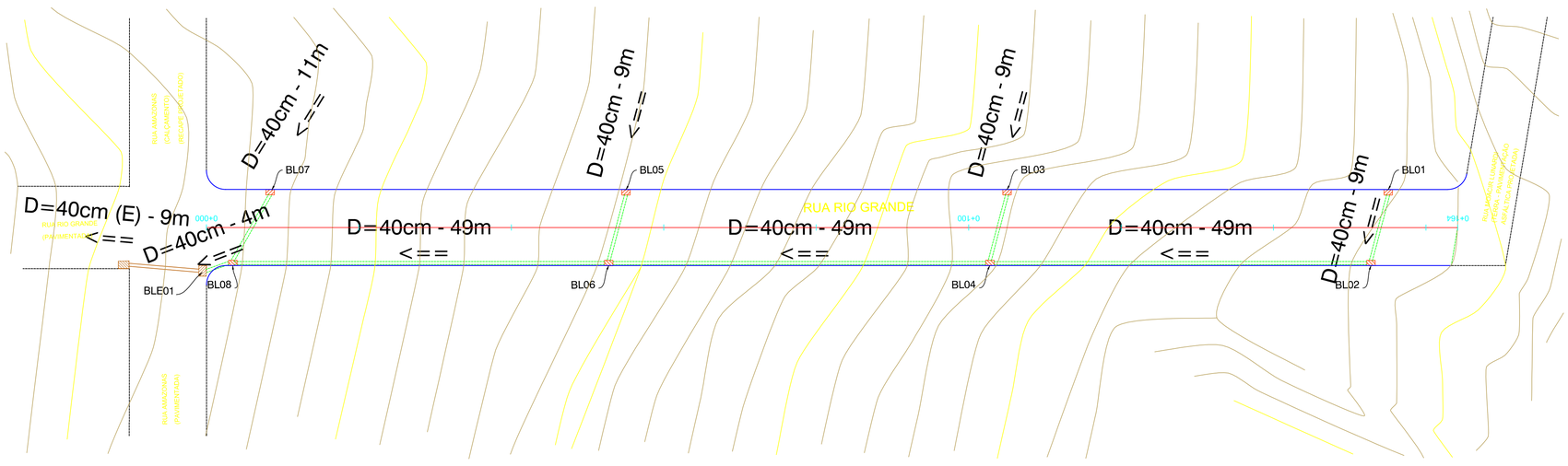

ELEMENTO	QUANTIDADE
Pavimentação	1645,00m²
Passeios	822,75m²
Meio Fio	322,55m

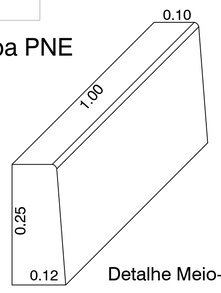

Detalhe Meio-Fio
S/ Escala

Detalhe Meio-Fio
S/ Escala

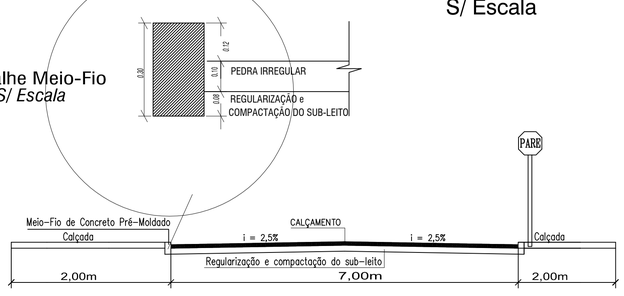

Planta Baixa Drenagem

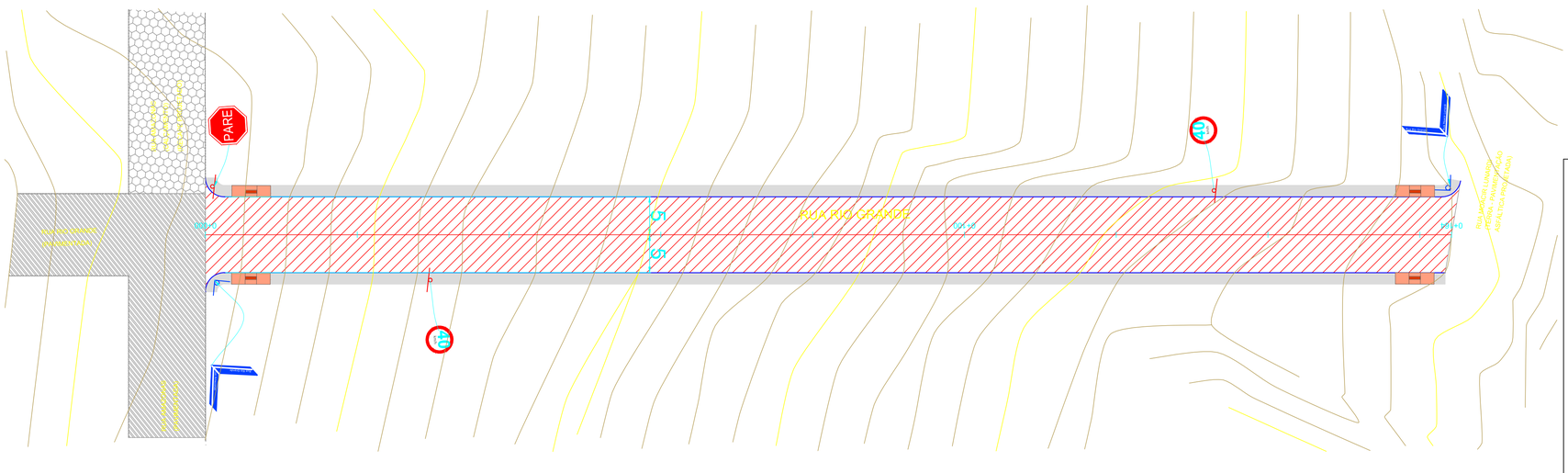

Planta Baixa Pavimentação

LEGENDA

Corte AA
Boca de Lobo e Drenagem a Executar

Trecho a Pavimentar

Pavimentação de passeios com pedrisco

Placa de Sinalização tipo Pare a Implantar

Placa de Identificação de Rua a Implantar

Rampa de concreto para PNE

OBRA: PAVIMENTAÇÃO POLIÉDRICA (RIO GRANDE)

MUNICÍPIO: LAJEADO GRANDE	ESCALA: H: 1/500 V: 1/200	DATA: 14/2019	DESENHO: SILVAR
LOCAL: Cidade	ARQUIVO: 2019-RUA 05.dwg		

PROPRIETÁRIO:	RESP. LEVANTAMENTO:	RESP. TÉCNICO:
RODRIGO BARELA Prefeito	Vanderlei Todero Téc. em Agropecuária	Silvar Rombaldi Engenheiro Civil